www.ecobath.co.kr

ECO Bath
ECO Bath Ceiling System

충남 천안시 서북구 입장면 연곡길 180-5
Tel 041.589.0306 / 041.415.0050 Fax 041.589.0305 / 041.415.0051
E-mail ecobath@naver.com
www.ecobath.co.kr

에코바스
친환경 **욕실 천장**
Environment-friendly **Bathroom Ceiling**

ECO Bath
ECO Bath Ceiling System

에코바스는 최고의 기술력과 고객의 건강을 최우선으로 생각하는
기업정신을 토대로 친환경 제품을 생산하고 있습니다.
저희 제품은 층간 소음을 잡아주며 소재의 특성상 곰팡이가 생기지 않으며
인체에 무해하고 친환경 소재로 만들어진 제품으로 기존의 평면구조를 벗어나
입체구조의 돔형 천장으로 새롭게 태어났습니다.

고품격 에코바스 기능성 욕실 천장

유니크한 디자인의 돔형태로 욕실 분위기를 넓고 고급스럽게 연출합니다.
인체에 무해하고 친환경 혁신 소재(ABS)로 만듭니다.
소비자 만족을 최우선으로 하는 전문 시공팀을 운영합니다.

인증서

에코바스 **친환경 욕실천장** 상품별 리스트

스마트폰과 IOT를 접목한 일체형 LED조명으로 인테리어 효과를 높이고
욕실의 분위기를 더욱 세련되고 고급스럽게 연출이 가능합니다.

Eagle	BASIC		비상하는 독수리의 날개 라인을 표현한 고품격 돔형 천장이 욕실을 넓어 보이게 합니다.
	LED		LED 일체형 조명으로 더 넓고 화사한 욕실 분위기를 연출합니다.
Swan	BASIC		청초하고 단아함이 물씬 느껴지는 심플한 평판 형태의 고품격 천장입니다.
	TIME		세련된 LED 시계가 고급스러운 욕실 인테리어를 연출합니다
	LED		LED 일체형 조명으로 더욱 넓고 세련된 분위기를 연출합니다.
	LED 분리형		백색 조명과 주황색 조명으로 로맨틱한 분위기를 연출합니다.
Albatross			우아하고 볼륨감 있는 우물 구조의 고품격 돔형 천장입니다.
Jonathan			[갈매기의 꿈] 중 갈매기 조나단의 혜안을 형상화한 맑은 하늘 같은 천장입니다.
Chameleon			스마트폰을 이용해 자유롭게 색상과 조도 조절이 가능한 천장입니다.
Music Bath			자주 이용하는 욕실, 이제 나만의 음악을 들으며 편안하게 휴식을 취할 수 있습니다

에코바스 **친환경 욕실천장**

Eagle **BASIC**

비상하는 독수리의 날개 라인을 표현한
고품격 돔형 천장이 욕실을 넓어 보이게 합니다.

욕실 급/배수 층간 소음
급/배수 층간 소음에 취약한 욕실에 흡음재를 부착하여
공동주택의 소음으로 인한 갈등이나 불편을 줄일 수 있고,
제품의 뒤편에 흡음재를 부착하여 소음 차단과 동시에
욕실의 보온 효과를 한층 더 높게 유지할 수 있습니다.

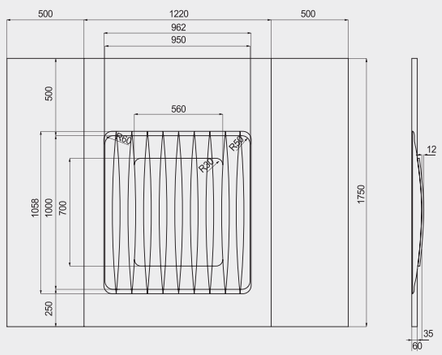

기본사양
중앙 천장 점검구 + 점검구 + Side panel
재질 ABS
기본 사이즈 1,220×1,750
표준 사이즈 2,220×1,750
최대 사이즈 3,660×1,750
옵션 환풍기 / LED 조명 / 매립 등

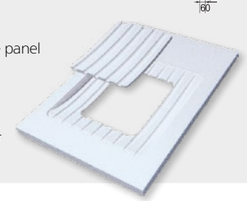

에코바스 **친환경 욕실천장**

Eagle **LED**

LED 일체형 조명으로 더 넓고 화사한
욕실 분위기를 연출합니다.

일체형 LED
고급형 돔형 천장에 별도의 조명이 필요없는
일체형 LED로 조도를 조절하여 밝은 분위기와
은은한 분위기를 동시에 연출할 수 있습니다.

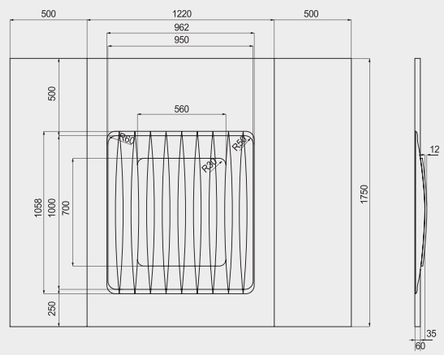

기본사양
중앙 천장 점검구 + 점검구 + Side panel
재질 ABS
기본 사이즈 1,220×1,750
표준 사이즈 2,220×1,750
최대 사이즈 3,660×1,750
옵션 환풍기 / LED 조명 / 매립 등

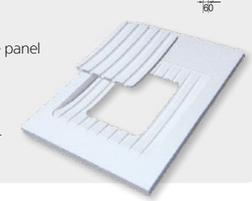

Swan **BASIC** / Swan **TIME**

청초하고 단아함이 물씬 느껴지는
심플한 평판 형태의 고품격 천장입니다.

욕실 인테리어의 필수품, 에코바스 유니트 천장
표면광택이 우수하여 디자인 표현이 자유롭고 가벼우면서도
내충격성을 지닙니다.

이동식 점검구
점검구의 위치와 크기를 고객의 요구와 현장조건에 따라
변경 및 이동이 가능합니다.

LED 시계
세련된 LED 시계만으로 욕실의 분위기를 한층 고급스럽게
연출하며, LED와 함께 사용하는 것으로 더욱 밝고
유니크한 인테리어 천장을 완성합니다.

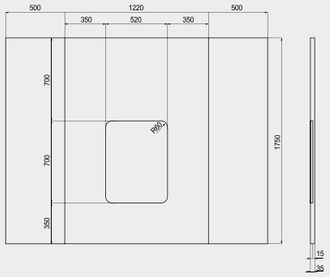

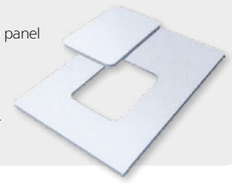

- **기본사양**
  중앙 천장 점검구 + 점검구 + Side panel
- **재질** ABS
- **기본 사이즈** 1,220×1,750
- **표준 사이즈** 2,220×1,750
- **최대 사이즈** 3,660×1,750
- **옵션** 환풍기 / LED 조명 / 매립 등

Swan **LED** / Swan **LED** 분리형

LED 일체형 조명으로 더 넓고 화사한
욕실 분위기를 연출합니다.

일체형 LED
소비자의 취향에 따라 LED 조도 조절이 가능하며, 청초하고 단아하여
심플한 천장에 밝고 세련된 욕실 분위기를 연출합니다.

분리형 LED
소비자의 취향에 따라 리모컨을 이용하여 LED 조명의 색상(주광색,
전구색) 및 조도 변경을 다양하게 조정할 수 있습니다.

욕실 조명
LED 조명으로 별도의 욕실 조명이 필요 없으며, 전기 소모량을
대폭 줄일 수 있는 천장재입니다.

리모컨
사용

에코바스 **친환경 욕실천장**

Albatross

우아하고 볼륨감 있는 우물 구조의
고품격 돔형 천장입니다.

돔형 천장디자인
기존의 평면구조를 벗어나 입체구조의 돔형 천장으로,
돔형 구조는 욕실을 한층 더 넓고 고급스럽게 합니다.

편안한 가정의 쉼터
돔형태의 욕실 천장재는 심리적으로 안락하고
편안한 분위기를 연출합니다.

방향 기능
간편한 설치는 물론 향마이크 캡슐장착으로 장시간을
사용해도 뛰어난 방향제 기능을 가지고 있어 욕실을 더욱
향기롭게 해줍니다.

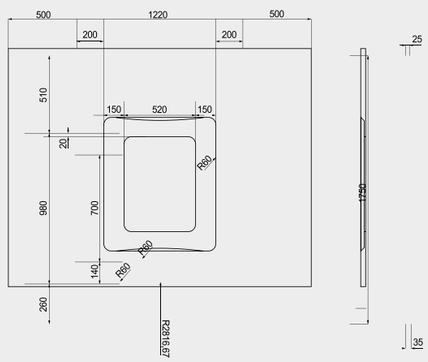

기본사양
중앙 천장 점검구 + 점검구 + Side panel
재질 ABS
기본 사이즈 1,220×1,750
표준 사이즈 2,220×1,750
최대 사이즈 3,660×1,750
옵션 환풍기 / LED 조명 / 매립 등

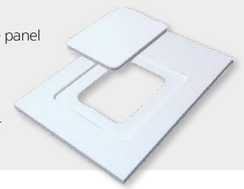

에코바스 **친환경 욕실천장**

Jonathan

[갈매기의 꿈] 중 갈매기 조나단의 혜안을
형상화한 맑은 하늘같은 천장입니다.

전문 시공팀이 직접 시공
시공이 간편하고, 사용감이 탁월한 에코바스의
욕실 천장재는 전문 시공팀이 직접 시공하여 소비자의
만족도를 높이고 있습니다.

혁신적인 ABS 소재 사용
혁신적인 ABS 사용으로 타제품에 비해 견고한 내구성과
뛰어난 광택을 자랑하고 있습니다.

고급스러운 인테리어
고급스러운 날개 형상의 디자인은 욕실을 더 넓고 쾌적하게
연출시켜 줍니다.

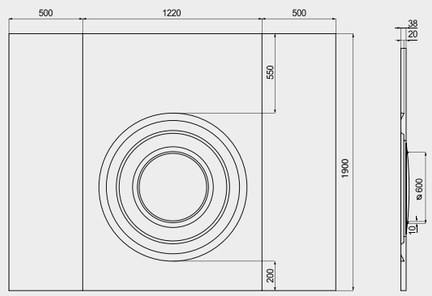

기본사양
중앙 천장 점검구 + 점검구 + Side panel
재질 ABS
기본 사이즈 1,220×1,900
표준 사이즈 2,220×1,900
최대 사이즈 3,660×1,900
옵션 환풍기 / LED 조명 / 매립 등

에코바스 **친환경 욕실천장**

Chameleon

스마트폰을 이용해 자유롭게 색상과
조도 조절이 가능한 천장입니다.

컬러가 바뀌는 은은한 LED 조명으로 분위기 전환
에코바스 천장재와 LED 조명이 일체화되어 고급스러운 분위기를 연출할 수 있습니다. 소비자의 취향에 따라 리모컨과 스마트폰의 앱을 이용하여 LED 조명의 색상과 빛의 밝기를 다양하게 조정할 수 있습니다.

컬러 및 조도를 스마트폰으로 전환
소비자의 취향에 따라 스마트폰을 이용하여 LED의 색상 및 조도 변경을 다양하게 조정할 수 있습니다. ※어플리케이션 설치 필수

에코바스 **친환경 욕실천장**

Music Bath

자주 이용하는 욕실, 이제 나만의 음악을
들으며 편안한 휴식을 취할 수 있습니다.

친환경 고급 소재 ABS
ABS 소재는 표면 광택이 아름답고 디자인 표현이 자유로우며 내충격성을 지녀 매우 높은 충격 강도를 지닌 소재입니다. 특히 친환경 소재로 인체에 무해하고 건축 내/외장재에 다양하게 사용되고 있으며 월등한 품질의 차이를 보여주고 있습니다.

음악 기능
스마트폰의 앱과 연동하여 작동시킬 수 있으며, 매일 이용하는 욕실에서 이제 나만의 음악을 들으며 편안한 휴식을 취할 수 있습니다.

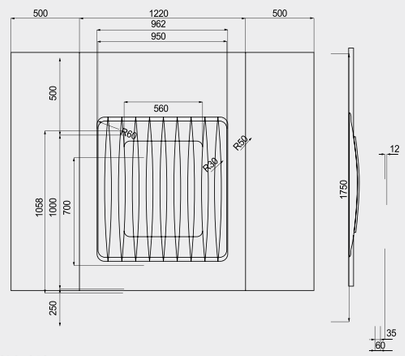
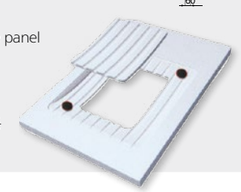
기본사양
중앙 천장 점검구 + 점검구 + Side panel
재질 ABS
기본 사이즈 1,220×1,750
표준 사이즈 2,220×1,750
최대 사이즈 3,660×1,750
옵션 환풍기 / LED 조명 / 매립 등